Universal - Vorverstärker VS 05

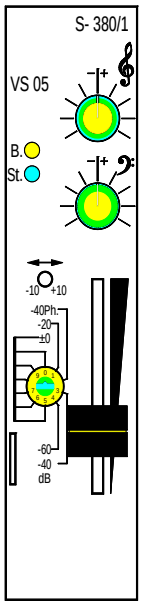

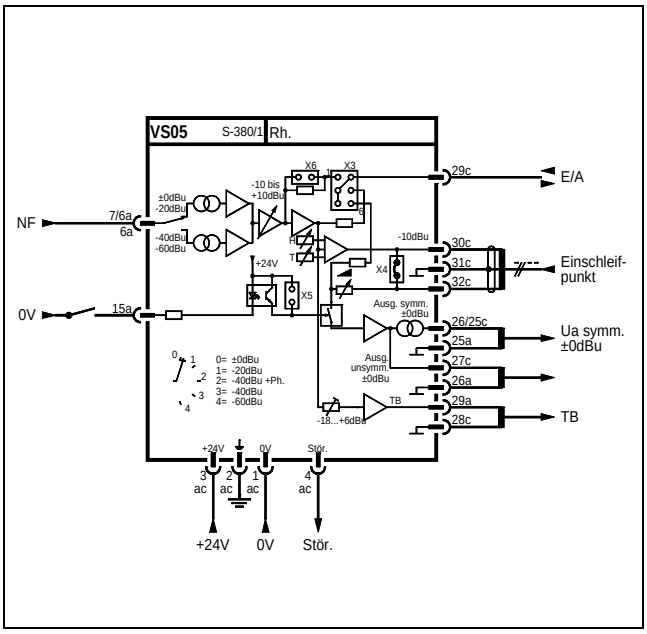

Beschreibung:

Der Vorverstärker **VS 05** ist ein 1-Kanal-Vorverstärker, der sämtliche Audio-Quellen mit der korrekten Eingangsimpedanz verarbeiten kann.
Er besitzt auf der Frontplatte:

- einen Wahlschalter mit dem der Eingangspegel auf -64, -44, -44 mit Phantomspeisung, -20 und ±0dBu voreingestellt werden kann
- einen Spindelpotentiometer zur Feineinstellung zwischen –10 und +10 dB
- einen Lautstärkeregler in Form eines 40mm Flachbahnregler
- Höhen- und Tiefenentzerrer
- Betriebsanzeige grüne LED
- Störungsanzeige rote LED

Für den Betrieb mit Effektgeräten steht ein unsymmetrischer Einschleifpunkt zur Verfügung. Hierbei ist die Brücke X4 zu entfernen.

Technische Daten:

Anschlüsse:	64-pol. Stiftleiste a, c	
Betriebsspannung:	24V DC ±10%	
Stromaufnahme:	ca. 70mA	
zul. Umgebungstemp:	0 bis +50°C	
Anzahl der Eingänge:	1	
Eing.-Pegel u. –Impedanz:	-64dB	1kΩ
	-44dB	1,2kΩ
	-44dB m. Ph.	1,2Ω
	-20dB	33kΩ
	±±0dB 0dB	33kΩ
Ausgang:	symm. erdfrei	
Ausgangspegel:	±0dB	
Ausgangsimpedanz:	<600Ω	
Klirrfaktor:	<0,06%	
Sperrdämpfung:	>56dB	
Übertragungsbereich:	30Hz -30kHz Linepegel	
Übertragungsbereich:	40Hz -18kHz Mikropegel	
Störabstand S/N:	65/80dB bei –60/-40dB	
	80/90dB bei –20/±0dB	
Entzerrer T/H:	60Hz/15kHz ±12dB	
Format:	Eurokarte, 100 x 160mm mit Frontplatte 3HE	
Farbe:	RAL 7032	
Einbaubreite:	1BE = 2SEP = 30mm	
Gewicht:	ca. 250g	

Bestelldaten: Universal - Vorverstärker VS05 S-380/1